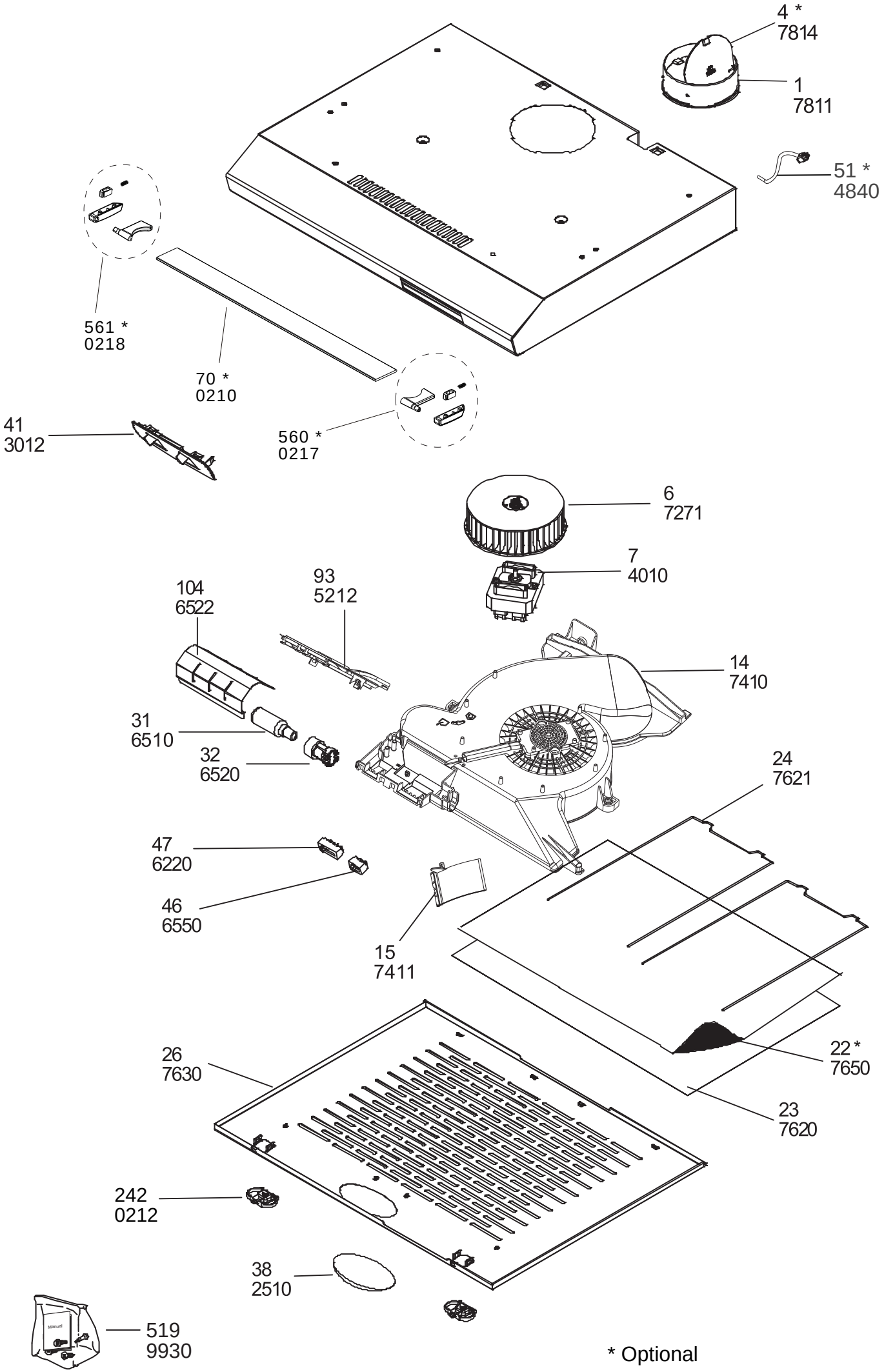
4 *
7814
1
7811
51 *
4840
561 *
0218
70 *
0210
560 *
0217
41
3012
6
7271
7
4010
93
5212
104
6522
14
7410
31
6510
32
6520
24
7621
47
6220
46
6550
15
7411
26
7630
22 *
7650
23
7620
242
0212
38
2510
519
9930
* Optional